Electrolux PROFESSIONAL

# Salamandras
# Salamandra, parte frontal abierta, parrilla regulable, 760mm

ARTÍCULO # _____

MODELO # _____

NOMBRE # _____

SIS # _____

AIA # _____

| | |
|---|---|
| **283017 (E0UUBEBOMOA)** | Salamandra, parte frontal abierta, parrilla regulable, 760mm |
| **283016 (E0UUBDBOMOA)** | Salamandra, parte frontal abierta, parrilla regulable, 750mm |

## Descripción

**Artículo No.** _____

Construido en acero inoxidable AISI 430. El modelo de mesa se puede colgar en la pared con soportes especiales de pared (opcional). Frente abierto. Paneles traseros y laterales desmontables para utilizar el aparato como paso (abierto en 3 lados). 2 zonas de calentamiento controladas independientemente por regulador de energía. Rejilla de cocción regulable en 6 posiciones mediante sistema de cremallera. Bandeja de goteo de acero inoxidable extraíble y rejilla cromada con mangos resistentes al calor.

**Aprobación:** _____

## Características técnicas

- 2 zonas de coccion independiente controlables por medio de dos perillas
- Elementos de calentamiento acorazados en incoloy.
- Tamaño de plato de cocción: 575x400 mm acepta GN 1/1
- La altura de la rejilla se puede ajustar en 8 niveles diferentes
- Control de temperatura con regulador de energía.
- Parte frontal abierta, paneles laterales y trasero pueden ser removidos

## Construcción

- Construida enteramente en acero inoxidable AISI 304.
- Bandeja para goteo extraíble de acero inoxidable
- Rejilla de acero cromado con tope de seguridad para evitar caídas accidentales.
- Parte superior de la mesa puede ser montada en pared mediante accesorios especiales opcionales
- 4 pies de goma.

## accesorios opcionales

- KIT SOPORTE PARED PARA SALAMANDRAS DE APERTURA FRONTAL — PNC 283036 ❑

# Salamandras
# Salamandra, parte frontal abierta, parrilla regulable, 760mm

Alzado

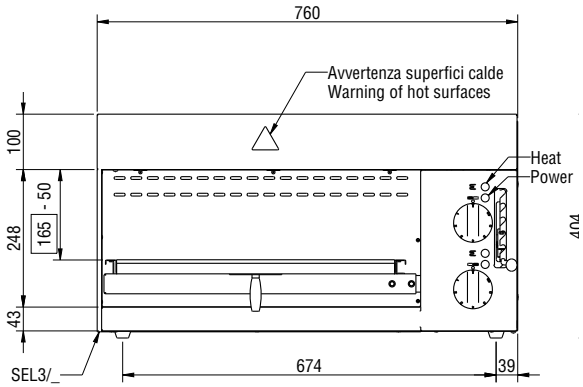


Lateral

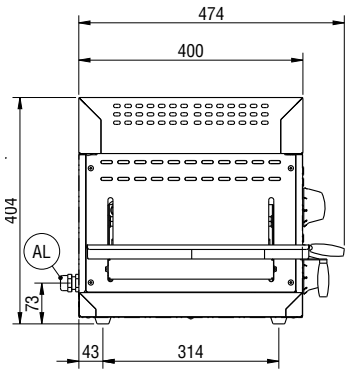


EI = Conexión eléctrica (energía)

lado posterior

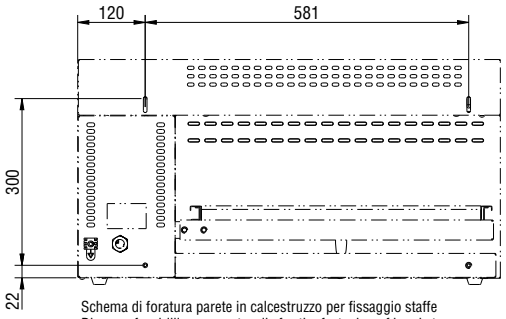


Schema di foratura parete in calcestruzzo per fissaggio staffe
Diagram for drilling cement walls for the fastening of brackets
Schema für Betonwandbohrungen zur Befestigung der Wandhalterungen
Schéma de perçage de la paroi en béton pour fixer les étriers
Esquema de perforacion de la pared de hormigón para fijación soportes

## Eléctrico

| | |
|---|---|
| **Suministro de voltaje** | |
| **283017 (E0UUBEBOMOA)** | 220-240 V/1 ph/50/60 Hz |
| **283016 (E0UUBDBOMOA)** | 380/415 V/3N ph/50/60 Hz |
| **Potencia eléctrica max.:** | 4 kW |

## Info

| | |
|---|---|
| **Dimensiones externas, ancho** | 759 mm |
| **Dimensiones externas, fondo** | 484 mm |
| **Dimensiones externas, alto** | 404 mm |
| **Peso neto** | 32 kg |
| **N° de niveles de rejillas** | 6 |




La Empresa se reserva el derecho de modificar especificaciones sin previo aviso